ALEV TUTUCULAR

20

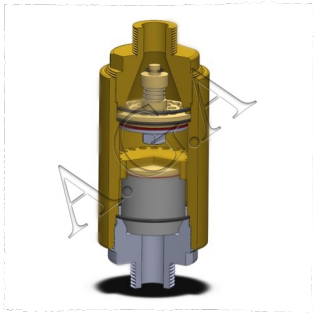

Alev tutucular, yanıcı gazlar veya yanıcı sıvılar içeren buhar karışımlarını içeren makineler, ekipman ve tesislerde alev iletimi veya patlamanın önlemesi amacı ile kullanılan emniyet cihazlarıdır. Alev tutucular patlamaları en zararsın bir ölçüde sınırlandıran koruyucu sistemlerdir.

4900E Alev tutucuların geliştirilmesi ve tasarımında,

Gerekli tüm hammaddeler için test sertifikaları mevcuttur. Alev tutucularımızın CE belgelidir. Stanrdartlarına uygun ayrıca sertifikalandırılmıştır.

Basınç düzenleme cihazlarının onaylı bir imalatçısı olarak, daha zorlu müşteri gereksinimlerine sahip alev tutucuların

$^3/_4$ Alev Tutucu

1'' Alev Tutucu

1 $^1/_2$ Alev Tutucu

2'' Alev Tutucu

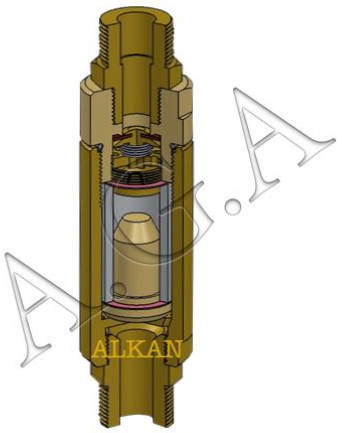

Model 4900E FAYDALARI
Dönüşsüz alev tutucu ekipmanları yanıcı ve yakıcı gazlarda karışımlara yol açabilecek gazların tehlike arz etmesini önlemek için kullanılması kesinlikle önerilmektedir.

Minimum basınç düşük açılış baskıları sonucu debi kaybı olur. Model 4900 E yaklaşık 4 m bar (0,058)supap mekanizması en düşük değerlerde bile görev yapar.Debi kaybına yol açmaz filtre bir çek valf tarafından korunur.

Alev tutucular en aşındırıcı gazlar içinde kullanıma uygundur.
Her şekilde doğru yönde olduğu takdirde herhangi bir pozisyonda monte edilebilir.

UYGULAMALAR
Dönüşsüz alev tutucu yanıcı ve oksitleyici gazları önlemek için emniyet cihazları. Tank çıkışları, boru hatları ve bunun gibi tehlike arz eden yerlerde kullanılması kesinlikle önerilir.
BAKIM
Güvenlik donanımları üst seviyede alev tutucu grupları çalışma prensibinden dolaylı olarak kaçak sızdırmazlık için yılda en az bir kez test edilmelidir. Dönüşsüz Alev tutucular sadece ALKAN ürünü ise ALKAN tarafından kontrol edilmelidir.

Model	Max. Basınç bar	Diş ölçüleri	Gövde malzemesi Housing material	İç malzemesi	Sızdırmazlık tightness	Ağırlık kg weight kg
4900D	Doğalgaz 0–16 bar	G 1 ½ ''	RoHS II ve REACH direktiflerine uygundur.	316L	%100	4.40
4900M	Metan 0–25 bar	G 2''		Paslanmaz Sinter		5.30
4900H	Hidrojen 0–16 bar					
4900A	Asetilen 0–25 bar					
4900O	Oksijen 0–40 bar					

4900HE ORTA DEBİLİ

PROFESYONEL

Alkan Santral Alev Tutucular

Alev Emniyet valf içinde bulunan yay, sürekli baskı halinde bulunduğundan ters yöndeki gaz akışına müsaade etmez. Böylelikle alçak ve yüksek basınçlarda gaz geri tepmelerinden dolayı gazların santral regülatörde emiş sırasında alevin regülatöre gelmemesini ve patlayıcı özellik kazanmasını önler.Gaz akış basıncı, valf üzerindeki yayın baskısını kaldırarak valf açar ve doğru akış sağlanır.

Emniyet valf içerisinde bulunan sinterlenmiş krom- nikelden yapılmış olan özel alev tutucu boru hattından gelen alevi tutar.

UYGULAMA YÖNTEMLERİ

ALKAN Alev tutucu model ve avantajlarınız

- ✓ Tek blok (İç)
- ✓ Çift emniyet
- ✓ Paslanmaz metal

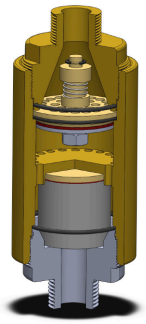

- Seri No : 4900HE
- Malzeme iç : Paslanmaz sinter
- Test basıncı bar : 45
- Yükseklik mm : 135
- Dış Çap mm : 33
- Mukavemeti testi : % 100
- Temizleme : Kimyasal malzeme
- Muayene gereksinimleri : Standart gaz
- Kimlik ve işaretleme : Parti numarası, etiket baskılı

✓ Emniyet ventilleri kullandığınız regülatör'ün debilerine göre değişiklik gösterir.

Gaz Türü Type Of Gas	Giriş ve Çıkış Bağlantısı İnput And Output Connecti-ons,	Kullanma Basıncı Using The Pressu-re	P_1 21 bar= P_2 10 bar nm³/h	
Oksijen	R ¾'' Sağ male	0-30 bar	97	146
Asetilen	G 21.80x1/14'' Sol female	0-1,5 bar	12 kg/h	22 kg/h
Propan	G 21.80x1/14'' Sol female	0-30 bar	83,2	125
Hidrojen	G 21.80x1/14'' Sol female	0-30 bar	392	588
Doğalgaz	G 21.80x1/14'' Sol female	0-30 bar	154,5	231

Ürün Detayları

Alev Tutucular/

Alev Emniyet valf çinde bulunan yay, sürekli baskı halinde bulunduğundan ters yöndeki gaz akışına müsaade etmez. Böylelikle alçak ve yüksek basınçlarda gaz geri tepmelerinden dolayı gazların şaloma emiş sırasında alevin boru hattına gelmemesini ve patlayıcı özellik kazanmasını önler.Gaz akış basıncı, valf üzerindeki yayın baskısını kaldırarak valfı açar ve doğru akış sağlanır. Şaloma grublarında Sinter taşlarının debileri çok önemlidir. Doğru alev tutucu kullanılmaz ise yeterli derecede gaz akışına müsaade etmez buda sizin iş kaybınıza neden olur. Şaloma arkalarında kullanılması şart dır .

Emniyet valf içerisinde bulunan sintelenmiş krom- nikelden yapılmış olan özel alev tutucu, Boru hattından gelen alevi tutar.

UYGULAMA YÖNTEMLERİ

ALKAN Alev tutucu model ve avantajlarınız

- ✓ Tek blok (İç)
- ✓ Çift Emniyet
- ✓ Paslanmaz Metal

- Seri No : 4900KE
- Malzeme iç : Paslanmaz sinter
- Test basıncı bar : 45
- Yüseklik mm : 150
- Dış Çap mm : 33
- Mukavemeti testi : % 100
- Temizleme : Kimyasal malzeme
- Muayene gereksinimleri : Standart gaz
- Kimlik ve işaretleme : Parti numarası, etiket baskılı

- Emniyet ventilleri kullandığınız gaz debisine göre değişiklik gösterir.

Gaz Türü **Type Of Gas**	**Giriş ve Çıkış Bağlantısı** **İnput And Output Connections,**		**Kullanma Basıncı** **Using The Pressure**	**P_1 16 bar** **P_2 10 bar** **nm³/h**
Oksijen	G ¾ '' Sağ female	G ¾ '' Sağ male	0-30 bar	106
Asetilen	G 21.80x1/14'' Sol female	G 21.80x1/14'' Sol male	0-1,5 bar	8 kg/h
Propan	G 21.80x1/14'' Sol female	G 21.80x1/14'' Sol male	0-30 bar	129
Hidrojen	G 21.80x1/14'' Sol female	G 21.80x1/14'' Sol male	0-30 bar	403
Doğalgaz	G 21.80x1/14'' Sol female	G 21.80x1/14'' Sol male	0-30 bar	137

Ürün Detayları

Alev Tutucular/
4900ASL Ağır Sanayi sıcak kesme İçin Alev Geri Tepme

Alev Emniyet valf çinde bulunan yay, sürekli baskı halinde bulunduğundan ters yöndeki gaz akışına müsaade etmez. Böylelikle alçak ve yüksek basınçlarda gaz geri tepmelerinden dolayı gazların sıcak kesim emiş sırasında alevin boru hattına gelmemesini ve patlayıcı özellik kazanmasını önler.Gaz akış basıncı, valf üzerindeki yayın baskısını kaldırarak valfı açar ve doğru akış sağlanır. sıcak kesme grublarında sinter taşlarının debileri çok önemlidir. Doğru alev tutucu kullanılmaz ise yeterli derecede gaz akışına müsaade etmez buda sizin iş kaybınıza neden olur. sıcak kesme şaloma arkalarında kullanılması şartdır.

Emniyet valf içerisinde bulunan sintelenmiş krom- nikelden yapılmış olan özel alev tutucu, Boru hattından gelen alevi tutar.

UYGULAMA YÖNTEMLERİ

ALKAN Alev tutucu model ve avantajlarınız

- ✓ Tek blok (İç)
- ✓ Çift emniyet
- ✓ Paslanmaz metal

- Seri No : 4900ASL
- Malzeme iç : Paslanmaz sinter
- Test basıncı bar : 25
- Yüseklik mm : 150
- Dış Çap mm : 33
- Mukavemeti testi : % 100
- Temizleme : Kimyasal malzeme
- Muayene gereksinimleri : Standart gaz
- Kimlik ve işaretleme : Parti numarası, etiket baskılı

- Emniyet ventilleri kullandığınız gaz debisine göre değişiklik gösterir.

Gaz Türü **Type Of Gas**	**Giriş ve Çıkış Bağlantısı** **İnput And Output Connections,**		**Kullanma Basıncı** **Using The Pressure**	**P_1 16 bar** **P_2 10 bar** **nm³/h**
Oksijen	G ¾ '' Sağ female	G ¾ '' Sağ male	0-30 bar	106
Asetilen	G 21.80x1/14'' Sol female	G 21.80x1/14'' Sol male	0-1,5 bar	8 kg/h
Propan	G 21.80x1/14'' Sol female	G 21.80x1/14'' Sol male	0-30 bar	129
Hidrojen	G 21.80x1/14'' Sol female	G 21.80x1/14'' Sol male	0-30 bar	403
Doğalgaz	G 21.80x1/14'' Sol female	G 21.80x1/14'' Sol male	0-30 bar	137

Alkan Posta Grubu Alev Tutucular

Alev emniyet valf içinde bulunan yay, sürekli baskı halinde bulunduğundan ters yöndeki gaz akışına müsaade etmez.Böylelikle alçak ve yüksek basınçlarda gaz geri tepmelerinden dolayı gazların regülatör iç kısmında karışma ve patlayıcı özellik kazanmasını önler. Gaz akış basıncı, valf üzerindeki yayın baskısını kaldırarak valf açar ve gazın hamlaca doğru akışı sağlanır. Emniyet valf içerisinde bulunan sinterlenmiş krom-nikelden yapılmış olan özel alev tutucu geri tepen alevi tutar.

UYGULAMA YÖNTEMLERİ

ALKAN Alev tutucu model ve avantajlarınız

- ✓ Tek blok (İç)
- ✓ Çift emniyet
- ✓ Kolay montaj
- ✓ Paslanmaz metal

- Seri No : 4900LE
- Malzeme iç : Paslanmaz sinter
- Test basıncı bar : 45
- Yükseklik mm : 135
- Dış Çap mm : 33
- Mukavemeti testi : % 100
- Temizleme : Kimyasal malzeme
- Muayene gereksinimleri : Standart gaz
- Kimlik ve işaretleme : Parti numarası, etiket baskılı

✓ *Alev tutucular* kullandığınız regülatör'ün debilerine göre değişiklik gösterir.

Gaz Türü Type Of Gas	Giriş ve Çıkış Bağlantısı İnput And Output Connections,	Kullanma Basıncı Using The Pressure	P_1 21 bar=P_2 10 bar nm^3/h
Oksijen	R ¾'' Sağ male	0–30 bar	66,5
Asetilen	G 21.80x1/14'' Sol female	0–1,5 bar	12 kg/h
Propan	G 21.80x1/14'' Sol female	0–30 bar	56
Hidrojen	G 21.80x1/14'' Sol female	0–30 bar	266
Doğalgaz	G 21.80x1/14'' Sol female	0–30 bar	105

4900TR

PROFESYONEL

Alkan Alev Tutucular Alev emniyet valf içinde bulunan yay, sürekli baskı halinde bulunduğundan ters yöndeki gaz akışına müsaade etmez.Böylelikle alçak ve yüksek basınçlarda gaz geri tepmelerinden dolayı gazların regülatör iç kısmında karışma ve patlayıcı özellik kazanmasını önler.

UYGULAMA YÖNTEMLERİ

ALKAN Alev tutucu model ve avantajlarınız.

- Seri No : 4900TR
- Malzeme iç : Paslanmaz sinter
- Test basıncı bar : 20
- Yükseklik mm : 100
- Dış Çap mm : 33
- Mukavemeti testi : % 100
- Temizleme : Kimyasal malzeme
- Muayene gereksinimleri : Standart gaz
- Kimlik ve işaretleme : Parti numarası, etiket baskılı

✓ Alev tutucular kullandığınız regülatör'ün debilerine göre değişiklik gösterir.

Gaz Türü Type Of Gas	Giriş Bağlantısı İnlet Connection	Çıkış Bağlantısı Output Connection	Kullanma Basıncı Using The Pressure	P_1 21 bar= P_2 10 bar nm^3/h
Oksijen	G ⅜'' female'' Sağ	G ⅜'' male'' Sağ	0–10 bar	28,5
Asetilen	G ⅜'' female'' Sol	G ⅜'' male'' Sol	0–1,5 bar	4 kg/h
Propan	G ⅜'' female'' Sol	G ⅜'' male'' Sol	0–10 bar	24
Hidrojen	G ⅜'' female'' Sol	G ⅜'' male'' Sol	0–10 bar	114
Doğalgaz	G ⅜'' female'' Sol	G ⅜'' male'' Sol	0–10 bar	45

Ürün Detayları

Alkan Alev **Geri tepme emniyet valfi hortum arası**
Alev Emniyet Valfinin içinde bulunan yay,sürekli baskı halinde bulunduğundan ters yöndeki gaz akışına müsaade etmez.Böylelikle alçak ve yüksek basınçlarda gaz geri tepmelerinden dolayı gazların hortumlarda karışmalarını ve patlayıcı özellik kazanmasını önler.Gaz akış basıncı,valf üzerindeki yayın baskısını kaldırarak valfi açar ve gazın hamlaca doğru akışı sağlanır.
Emniyet valfi içerisinde bulunan sinterlenmiş krom-nikelden yapılmış olan özel alev tutucu, hamlaçtan geri tepen alevi tutar.

Termik Valf
Yay baskısı altında yuvasına bağlı olorak pim tarafından gaz geçişini açık tutar.

UYGULAMA YÖNTEMLERİ

ALKAN Alev tutucu model ve avantajlarınız

- ✓ Tek blok (İç)
- ✓ Çift emniyet
- ✓ Paslanmaz metal

- Seri No : 4900HA
- Malzeme iç : Paslanmaz sinter
- Test Basıncı bar : 20
- Yükseklik mm : 70
- Dış Çap mm : 20
- Mukavemeti testi : % 100
- Temizleme : Kimyasal malzeme
- Muayene gereksinimleri : Standart gaz
- Kimlik ve işaretleme : Parti numarası, etiket baskılı

Gaz Türü Type Of Gas	Giriş ve Çıkış Bağlantısı İnlet Outlet Connection	Kullanma Basıncı Using The Pressure	P_1 21 bar=P_2 10 bar nm^3/h
Oksijen	Hortum 6 / 8 mm	0-10 bar	13,3
Asetilen	Hortum 6 / 8 mm	0-1,5 bar	2 Kg/h
Propan	Hortum 6 / 8 mm	0-10 bar	11,2
Hidrojen	Hortum 6 / 8 mm	0-10 bar	53,5
Doğalgaz	Hortum 6 / 8 mm	0-10 bar	21

4900KA

PROFESYONEL

Alkan Alev **Geri Tepme emniyet valf kabze arkası**
Alev emniyet valf içinde bulunan yay, sürekli baskı halinde bulunduğundan ters yöndeki gaz akışına müsaade etmez. Böylelikle alçak ve yüksek basınçlarda gaz geri tepmelerinden dolayı gazların hortumlarda karışmalarını ve patlayıcı özellik kazanmasını önler.
Gaz akış basıncı, valf üzerindeki yayın baskısını kaldırarak valf açar ve gazın hamlaca doğru akışı sağlanır.Emniyet valf içerisinde bulunan sinte, krom , nikelden yapılmış olan özel alev tutucu, hamlaçtan geri tepen alevi tutar.

UYGULAMA YÖNTEMLER

ALKAN Alev tutucu model ve avantajlarınız

- ✓ Tek blok (İç)
- ✓ Çift emniyet
- ✓ Kolay montaj
- ✓ Paslanmaz metal

- Seri No : 4900KA
- Malzeme iç : Paslanmaz sinter
- Test Basıncı bar : 20
- Yükseklik mm : 80
- Dış Çap mm : 20
- Mukavemeti testi : % 100
- Temizleme : Kimyasal malzeme
- Muayene gereksinimleri : Standart gaz
- Kimlik ve işaretleme : Parti numarası, etiket baskılı

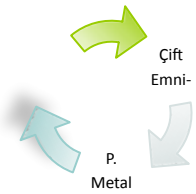

Gaz Türü Type Of Gas	Giriş Bağlantısı İnlet Connection	Çıkış Bağlantısı Outlet Connection	Kullanma Basıncı Using The Pressure	P_1 21 bar=P_2 10 bar nm³/h
Oksijen	G ¼''Sağ male	Hortum 6/8 mm	0-10 bar	13,3
Asetilen	G ⅜'' Sol male	Hortum 6/8 mm	0-1,5 bar	2 Kg/h
Propan	G ⅜ ''Sol male	Hortum 6/8 mm	0-10 bar	11,2
Hidrojen	G ⅜'' Sol male	Hortum 6/8 mm	0-10 bar	53,3
Doğalgaz	G ⅜'' Sol male	Hortum 6/8 mm	0-10 bar	21

4900GTV5 ÇEKVALF MİNİ

Ürün Detayları

Çekvalf TANITIM

GTV 5

AÇIKLAMA; GTV 5 geri tepme ventili (çek valf) KABZE el tutamağı gaz girişlerine monte edilir.

GTV 5 gazı sadece bir yönde geçirir, yani sadece –doğru yönde KAYNAK ve KESME işlerinde kullanılan şalomolarda geri tepme hadisesi sık sık olmaktadır. Gaz karışımı alev alarak şaloma hortumlarına geçtiği takdirde, bilhassa yüksek basınç şalomolarında bu husus daha büyük önem taşımaktadır, patlamalara sebep olmaktadır.

KULLANMA KILAVUZU; GTV 5 kesme ve kaynak işlerinde kullanılan, bağlantı ölçüleri **¼** " veya 3/8 " olan her tip KABZE ' ye kolayca takılabilir. Basınç düşüşüne nedeni çok düşüktür. Bu nedenle ayarlanan basınç değerleri bu ilaveler nedeni ile değişmemiş kabul edilir.

GTV 5 makine şalomolarında daima ayrı bir kesme-oksijen girişine takılarak kullanılmalıdır.

MONTAJ AÇIKLAMASI; KABZE girişlerindeki hortum rekorlarını çıkarın. Bu rekorların yerine geri tepme ventillerini ait olduğu gaz için girişlere vidalayınız. İyice sıktıktan sonra birleşme yerini sabunlu su ile kaçak olup olmadığını iyice kontrol ediniz.

DİKKAT: Bu geri tepme ventilleri "toz kullanan şalomolar" için uygun değildir. Aşınmalara neden olmaktadır. Mesela demir tozu kesme şalomolarında kullanılmaz.

BAKIM; GTV 5 normal olarak bakım gerektirmez. Fakat ventilin "çek valf" olarak çalışıp çalışmadığı, ventilin tek yönlü iyi kapama yapıp yapmadığı hususunun sık sık kontrol edilmesi tavsiye edilir. Bu kontrol basit olarak şöyle yapılmaktadır. Ventilin giriş tarafı suya sokulur, ağızla çıkış tarafına üflenir.

Kod	Gaz
4900GTO	Oksijen
4900GTA	Asetilen
4900GTP	Propan
4900GTD	Doğalgaz
4900GTH	Hidrojen